Blok oporowy betonowy
dla kolan Ø100 - 200

Przekrój A - A

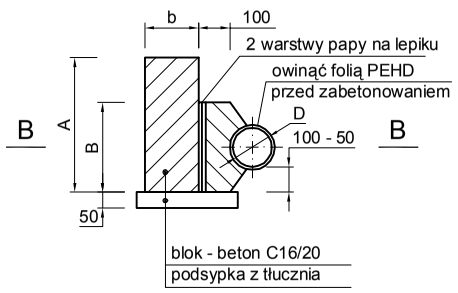

Blok oporowy betonowy
dla kolan Ø200 - 300

Przekrój A - A

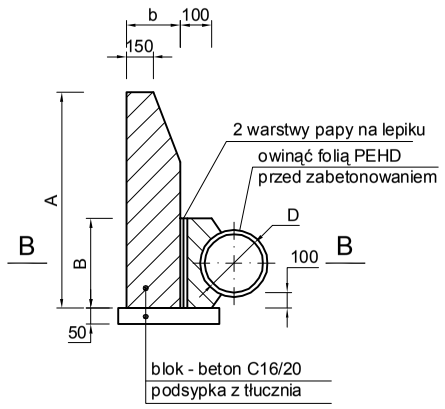

Blok oporowy betonowy
dla trójników Ø100 - 200

Przekrój A - A

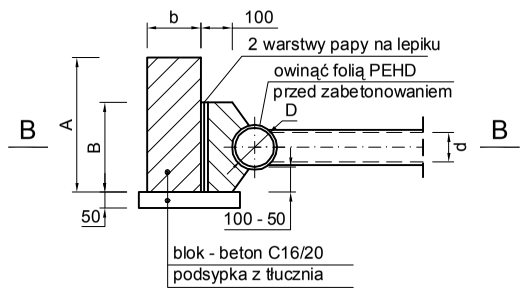

Blok oporowy betonowy
dla trójników Ø200 - 350

Przekrój A - A

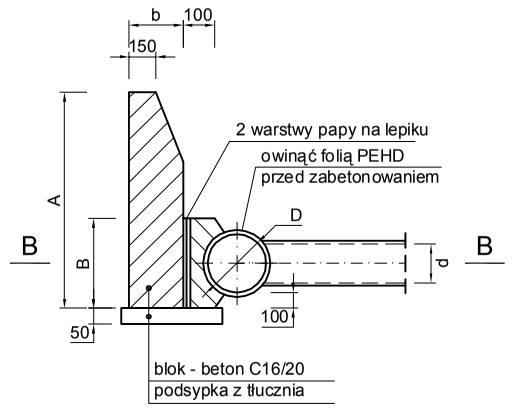

Przekrój B - B

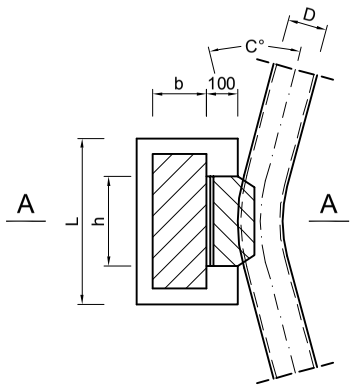

Przekrój B - B

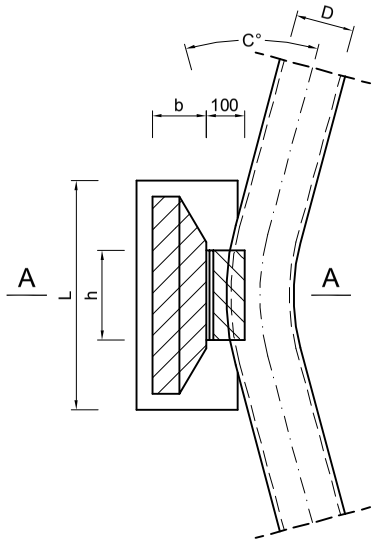

Przekrój B - B

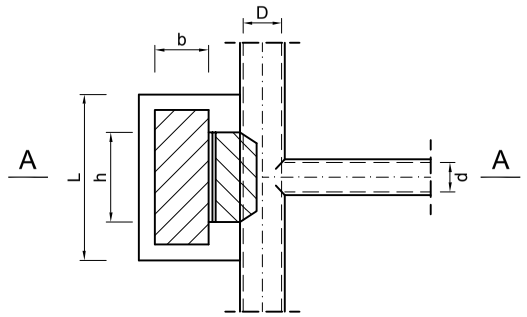

Przekrój B - B

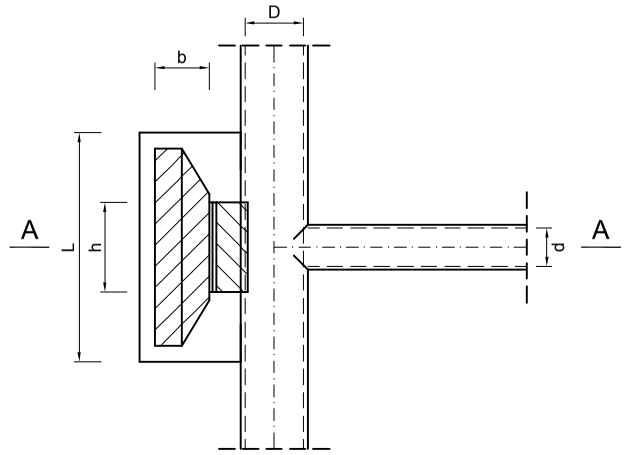

ŚREDNICA D	KĄT C°	A	B	PN10			PN16		
				h	L	b	h	L	b
100	90	300	200	200	300	200	300	550	250
	45	300	200	200	300	200	300	300	200
	30	300	200	200	300	200	200	300	200
150	90	400	200	300	770	250	450	1040	380
	45	400	200	300	520	250	400	640	250
	30	400	200	300	520	250	400	640	250
200	90	600	250	450	1040	250	600	1290	380
	45	500	250	450	520	250	450	770	250
	30	450	250	450	520	250	450	770	250
250	90	700	300	600	1290	380	650	1540	570
	45	550	300	600	640	380	600	1040	380
	30	500	300	600	520	250	600	770	250
300	90	800	400	650	1420	380	950	1690	570
	45	550	400	650	770	380	950	1290	380
	30	500	400	650	640	250	650	900	250
350	90	900	500	700	1650	450	1100	1980	650
	45	600	500	700	900	450	1100	1500	450
	30	550	500	700	750	300	700	1050	300

ŚREDNICA D/d	A	B	PN10			PN16		
			h	L	b	h	L	b
350 / 150 300 / 300	700	400	600	850	400	800	1250	400
300 / 150 250 / 250	600	300	400	850	300	650	1150	400
250 / 150 200 / 200	500	250	300	750	300	350	900	300
200 / 150 150 / 150	400	200	300	450	300	350	800	300
150 / 63 100 / 100	300	200	300	300	250	300	400	250

"ŚRODOWISKO"
BIURO PROJEKTOWANIA I REALIZACJI
INWESTYCJI EKOLOGICZNYCH

43-300 BIELSKO-BIAŁA UL. SPORTOWCÓW 11,
TEL/FAX: (033) 821-82-12
WWW.SRODOWISKO.COM.PL
MAIL: SRODOWISKO@WP.PL

Inwestor: WADOWICKIE PRZEDSIĘBIORSTWO WODOCIĄGÓW I KANALIZACJI
UL. MŁYŃSKA 110, 34-100 WADOWICE

Zadanie: "BUDOWA SIECI WODOCIĄGOWEJ MAGISTRALNEJ W KLECZY DOLNEJ (REJON DROGI NA PRZYSIÓŁEK PNIAKI – TORY KOLEJOWE W KLECZY DOLNEJ) – I ETAP CZĘŚĆ 2"

Nr rys: 9

Temat: "BUDOWA SIECI WODOCIĄGOWEJ MAGISTRALNEJ W KLECZY DOLNEJ (REJON DROGI NA PRZYSIÓŁEK PNIAKI – TORY KOLEJOWE W KLECZY DOLNEJ) – I ETAP CZĘŚĆ 2, GMINA WADOWICE, POWIAT WADOWICKI, WOJEWÓDZTWO MAŁOPOLSKIE "

Skala: -

Stadium: PROJEKT WYKONAWCZY

Data: 12.2016

Rysunek: BLOKI OPOROWE - RYSUNEK TYPOWY

PW

Projektował:
mgr inż. Teresa Szendoł
nr upr.bud.BB60/77
specjalność : instalacyjno-inżynieryjna w zakresie sieci i instalacji sanitarnych oraz ochrony środowiska

Opracował:
mgr inż. Jarosław Zaparaniuk